www.jiecang.com

JIECANG

控制器 JCB35Q



TECHNOLOGY
DRIVES INTELLIGENT LIFE

JIECANG

产品规格书

控制器 JCB35Q

- JCB35Q主要应用于医疗及康复领域，性能极佳，配有开关式电源，全球通用。JCB35Q外观优雅，设计紧凑，可通过螺钉把下壳的固定块锁定到平台上，也可以通过专门的安装连接件固定到多种型号的推杆上。
- JCB35Q系统中推杆到达限位点时，电机电源将在推杆中被信号开关切断。



产品特性

- 电源：输入_通用 100-240 VAC, 50/60 Hz；
- 变压器功率：50W/100W可选；
- 电源指示灯：有
- 推杆接口：最大4个通道，4-pin 电机直插
- 手控器接口：1个通道，9-pin 电机直插
- 蓄电池接口：1个通道，6-pin 电机直插
  (输出30uA-推杆不动作时)
- 待机功耗：最大1W（230V）
- 颜色：灰白/黑色
- 控制理念：继电器，使用寿命超过20000个周期
- 工作占空比：2/18min @ 25℃；开/关连续使用
- 重量：0.6kg
- 推杆兼容性：常规推杆
- 电池管理：电池电源可低压关断，电池内部有充放电管理
- 防护等级：最高可达IPX6
- 操作：同步驱动（无反馈）
- 最大电流：所有通道总共10A
- 电源管理：电压管理可保证最大功率工作和限制输出最大功率
- 安全系统：开关电源热保护
  过流保护
- 安装：兼容配有特殊安装连接件的推杆；床架（通过螺钉）
- 线卡：所有端口均有

使用

- 运行温度：+5℃ 至 +40℃
- 储存温度：-10℃ 至 +50℃
- 相对湿度：20%至80% -无冷凝
- 大气气压：860至1060 hPa
- 海拔高度：最高2000m
- 认证：
  IEC 60950-1/KC60950-1
  KN32 KN35
  IEC/EN60601-1-2
  ANSI/AAMI ES60601-1
  CSA CAN/CSA-C22.2 NO. 60601-1:14

外形尺寸图（常规型）

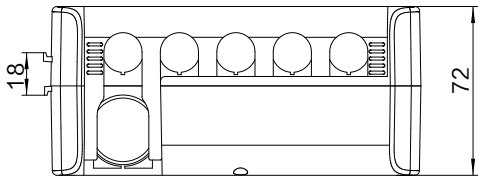

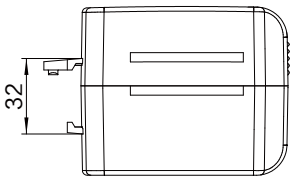

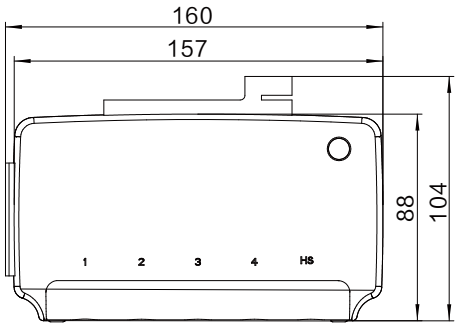

外形尺寸图（安装型）

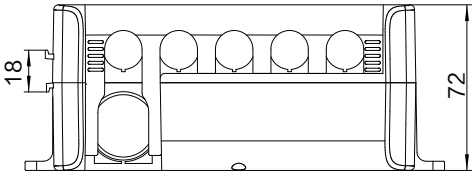

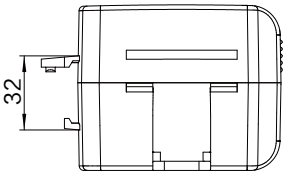

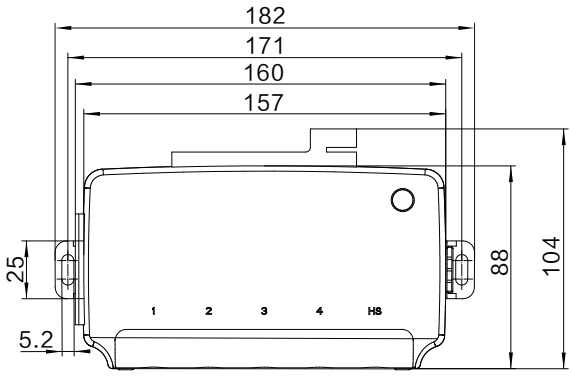

命名规则示例

型号	JCB35Q	JCB35Q= Q系列控制器
拓展功能	X	A=带蓄电池 M=带芯片 Y= 遥控
控数	X	1=1 通道 2=2 通道 3=3 通道 4=4 通道
输入电压	X	1=110VAC 2=220VAC 或 230VAC 或 240VAC 3=110VAC-240VAC 4=10-20VDC (包括 20) 5=20-30VDC (包括 30) 6=30-42VDC (包括 42)
颜色	X	G=灰白 B=黑色
线路板代码	XX	Q0026=指定代码
功率或容量	XX/XXX	50=50W 100=100W
可选功能	XX	01=带学习键 03=带接地线 05=带天线 10=带接地桩 14=带急停开关引出线 17=I类 18=II类

示例

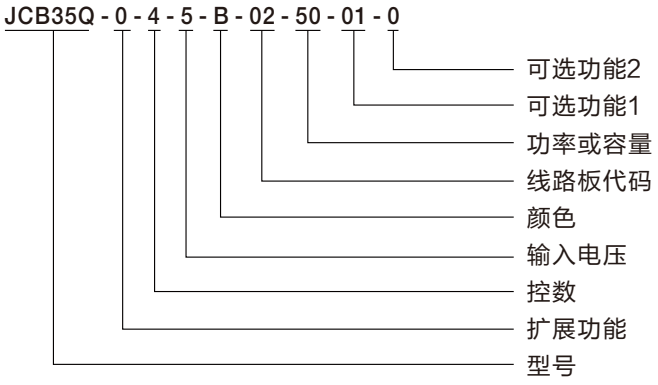

JCB35Q平台 – 系统概览

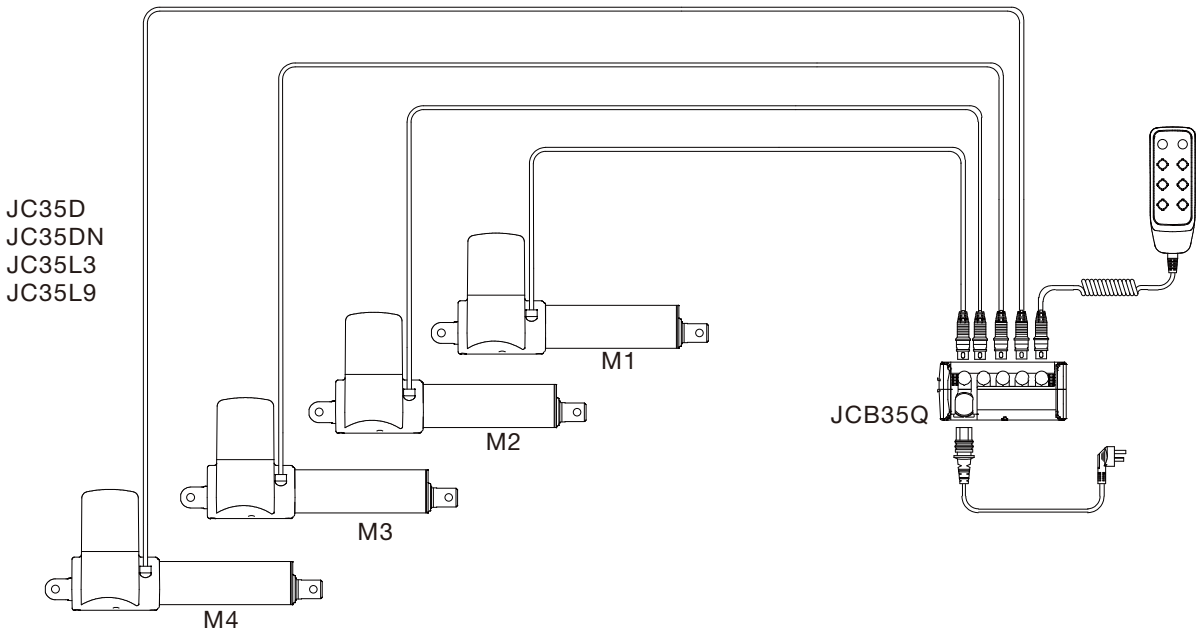

安装

JCB35Q不仅可以安装在JC35L3、JC35L9等各种推杆上，而且还可以安装在床架上。

JCB35Q（常规型）安装在JC35L3推杆上：

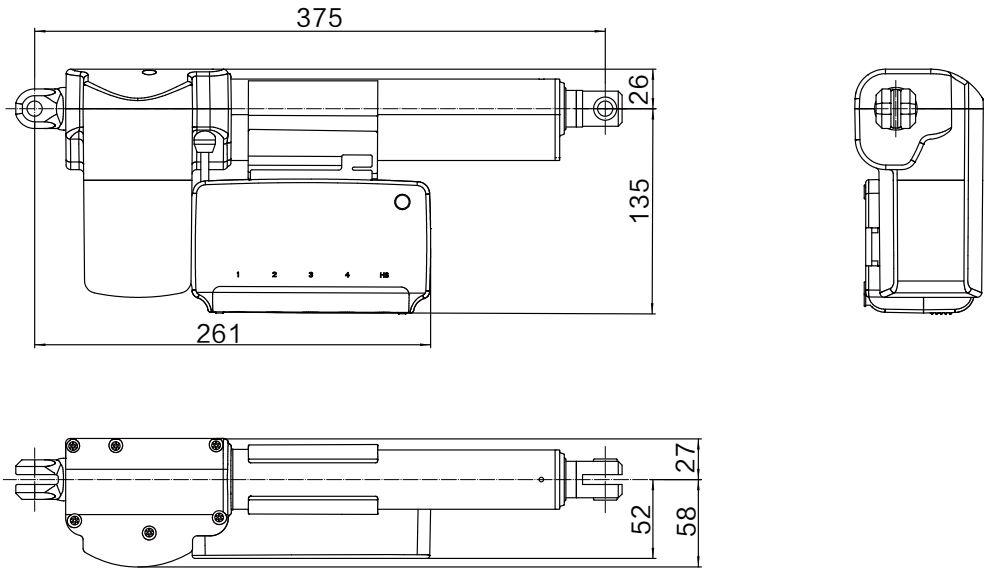

JCB35Q（安装型）安装在JC35L3推杆上：

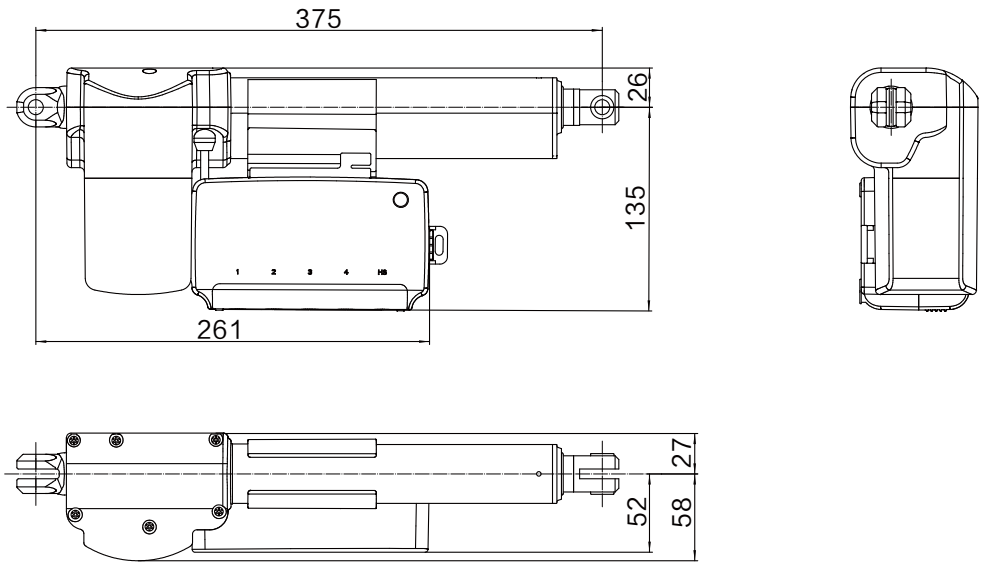

JCB35Q（常规型）安装在JC35L9推杆上：

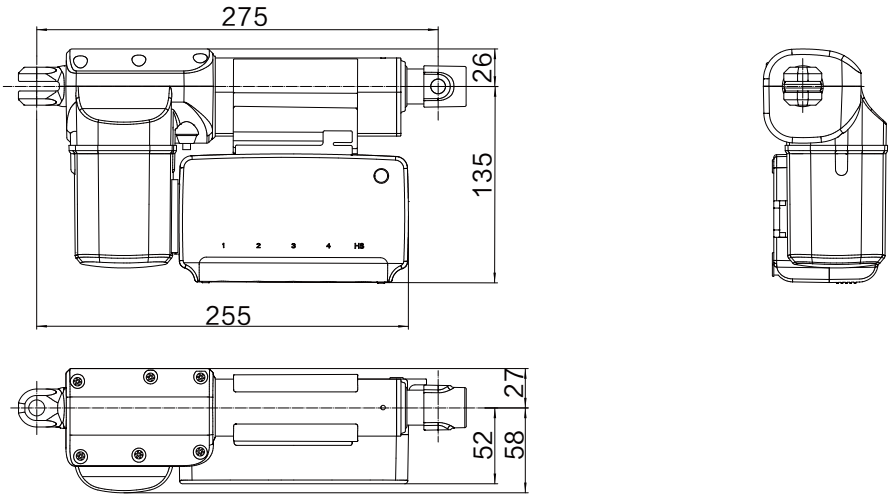

JCB35Q（安装型）安装在JC35L9推杆上：

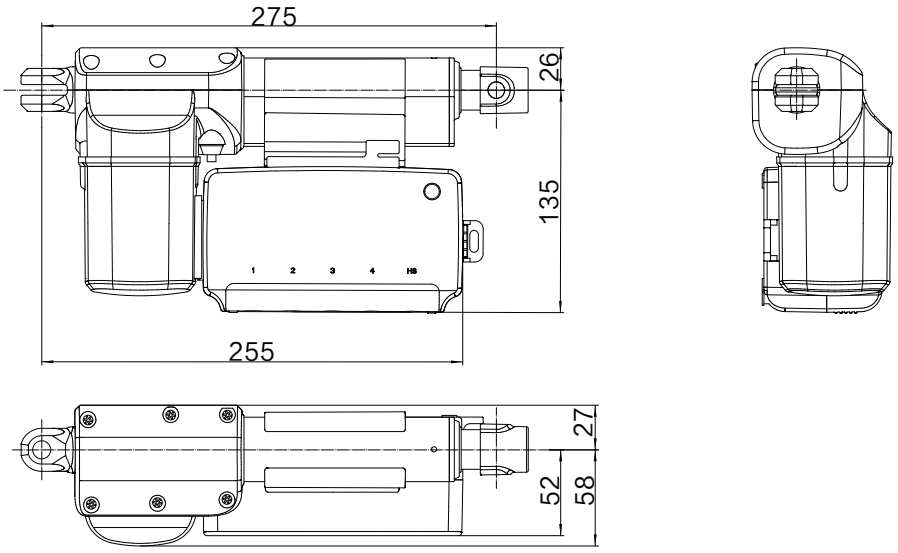

安装连接件：

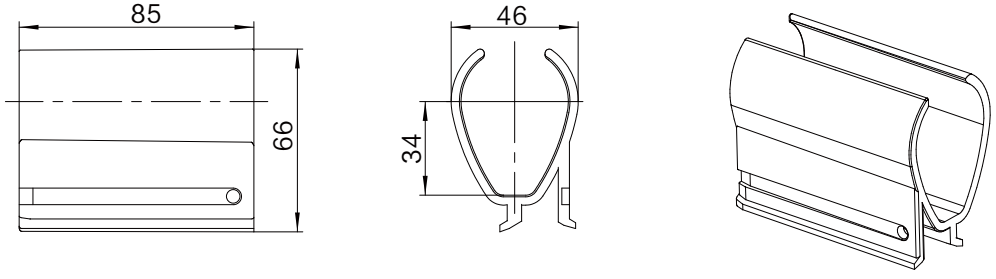

JCB35Q（安装型）安装到框架上

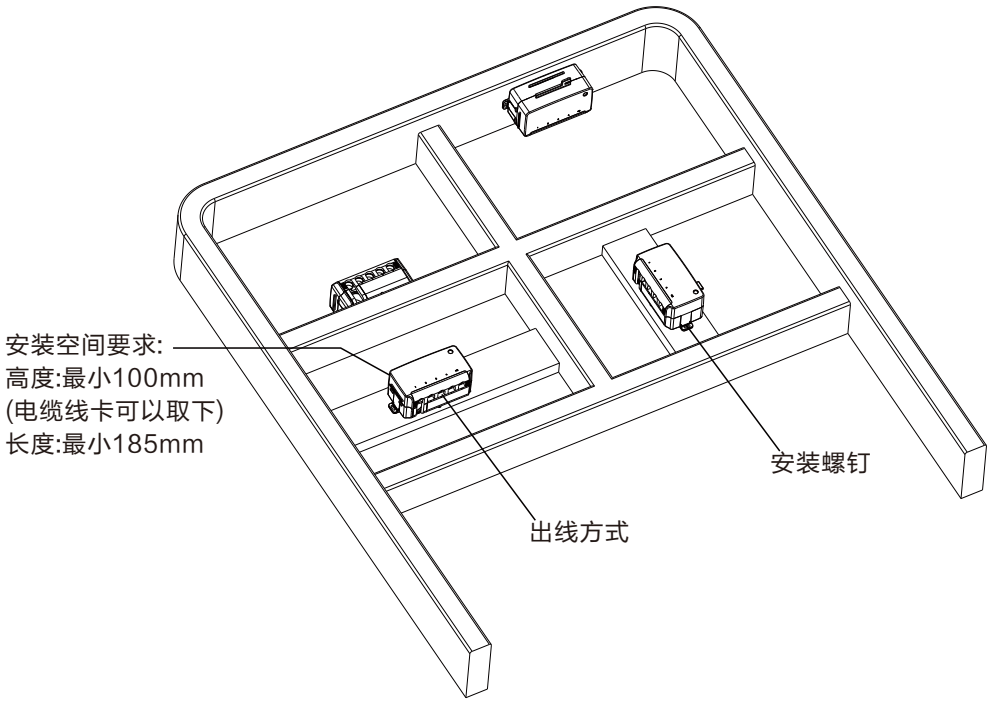

建议将JCB35Q安装在能够排水的位置。
建议扭矩：0.6Nm +/−0.1
可以按照以下安装程序之一将控制器安装到床架或任何其他应用之上：
1) 将M5螺母置于安装固定块露出的孔上，从后侧面用M5螺栓将安装固定块固定。
2) 用带平垫圈的M5机用螺钉将安装固定块固定（在安装固定块背面装一个螺母）
3) 用自攻螺钉将安装固定块固定到框架上

电缆锁定和管理：

推杆电缆锁定

控制盒JCB35Q带有一个采用独特设计的电缆线卡。电缆线卡闭合时相当于一把集成的推杆电缆锁。
1.将电缆插头安装到控制盒中
2.闭合电缆线卡直到卡扣到位（见箭头）

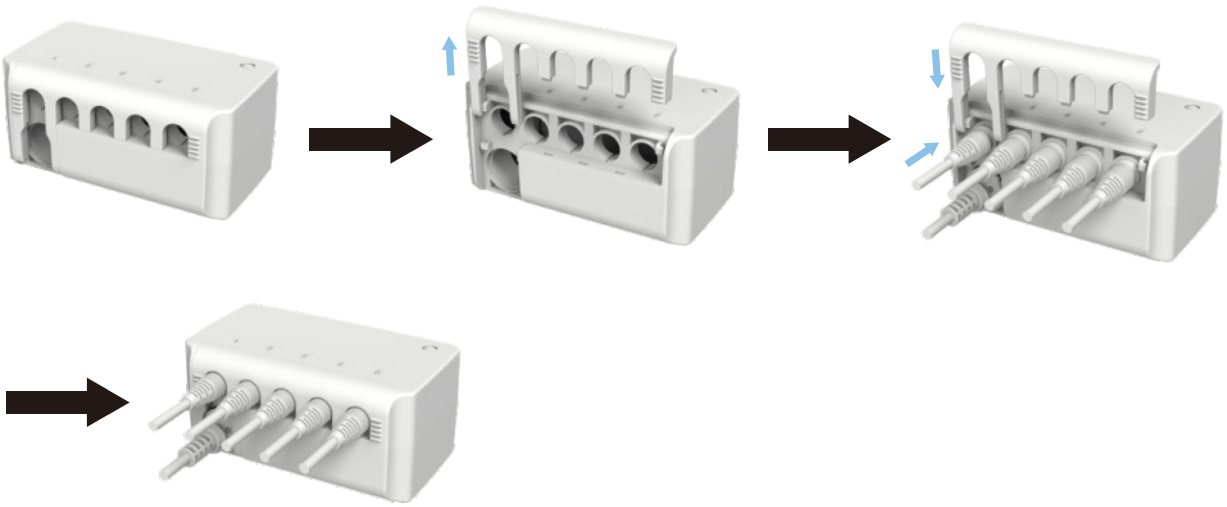

LED指示：

JCB35Q带有一个绿色LED电源指示灯。
JCB35Q成功连接主电源网时LED亮起
（显示绿色）；
其他情况， LED熄灭。

使用条件：

用户须自行确定捷昌产品在特定条件下的适用性。捷昌致力于提供精确的最新产品信息。但是，由于捷昌持续地对产品进行改进，捷昌产品可能会在未预先通告的情况下频繁更改和变更。因此，捷昌无法保证所述产品信息的正确性和真实性。虽然捷昌会尽最大努力满足订单要求，但出于上述原因，捷昌无法保证任何特定产品的可交付性。因此，捷昌保留停止销售网站或产品目录或其他捷昌书面材料所列之任何产品的权利。所有销售活动都必须依据捷昌销售与交付标准条款的要求进行。若要相关的文件副本，请联系捷昌。