www.jiecang.com

JIECANG

电动推杆JC35L82



TECHNOLOGY
DRIVES INTELLIGENT LIFE

JIECANG

产品规格书

JC35L82



产品特点

- JC35L82是一款低噪音，小体积的智能家居应用推杆，为智能家居提供了更多解决方案。
- 适用于智能休闲椅，影院椅，按摩椅，足浴椅等领域。

功能和选项

- 输入电压：29VDC
- 额定功率：100W
- 负载推力：2000N　负载拉力：1500N
- 自锁功能：大于1200N
- 负载噪音：<50dB（环境噪音≦40dB)
- 安装距L：L=S+135mm
- 速度：8-22mm/S可选(负载）
- 行程长度S：25≦S≦500mm
- 重量：约2KG（不同行程/安装距）重量存在差异
- 标准配色：黑色系
- 使用寿命：≥1.3W次
- 霍尔反馈：可选
- 防护等级：IP20

使用

- 工作占空比：20%；连续使用2分钟，休息18分钟
- 使用温度：+5~+40℃
- 储存温度：-10~+50℃
- 配套控制器：可选配捷昌常规控制器
- 储存相对湿度：30℃下，20%~90%，不冷凝
- 大气压力：700-1060hPa

认证

- FCC/UL/CB/RCM/UK认证

技术参数

电压 (VDC)	导程 (mm)	最大推力 (N)	最大拉力 (N)	机械自锁力 (N)	空/满载速度 (mm/s)	满载电流 (A)
29	5	2000	2000	2000	17/11	≤5
29	6	1500	1500	1500	20/13	≤4.5
29	7.5	1200	1200	1200	34/23	≤4.5
29	7.5	800	800	1200	26/17	≤4

备注：搭配捷昌控制器可以达到更好的自锁效果，以上数据为室温25℃下的测试数据标准值(检验规范)。

产品尺寸图

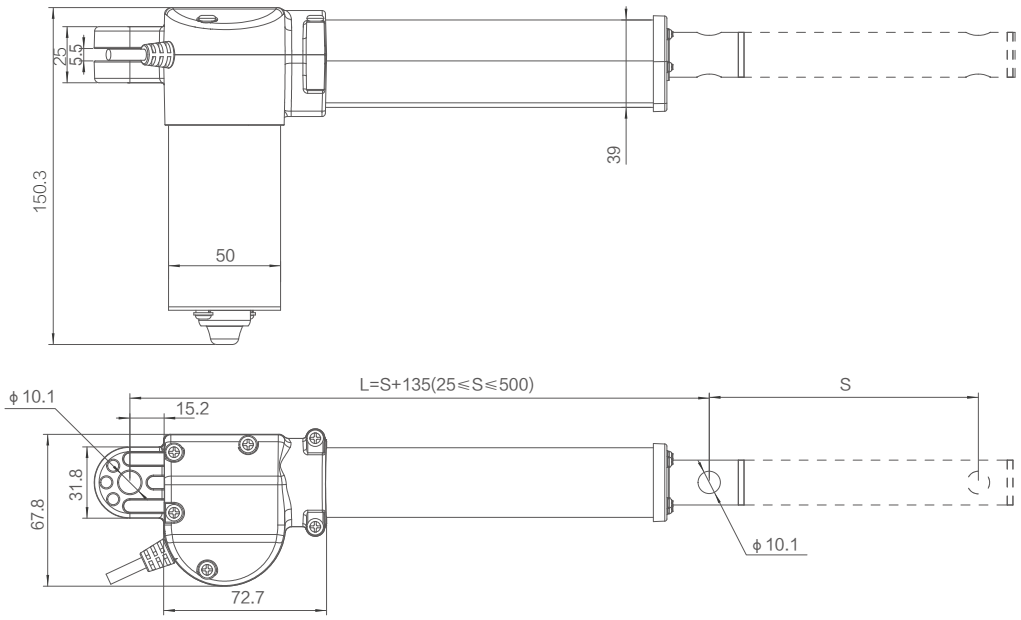

使用条件：

用户须自行确定产品在特定条件下的适用性。捷昌所提供的任何信息或数据均根据目前对产品的了解和理解，仅作为可能的建议提供，供您在作出自己的决定或产品选择时使用。用户须根据应用场合进行符合性的测试和评估，以确定产品在特定用途或特定环境中的适用性。同时，由于捷昌持续地对产品进行改进，捷昌产品可能会在未预先通告的情况下更改和变更，因此，捷昌无法保证所述产品信息的正确性。捷昌保留停止销售网站或产品目录或其他捷昌书面材料所列的任何产品的权利。所有销售活动都请依据捷昌销售与交付标准条款的要求进行。若要相关的文件副本，请联系捷昌。