www.jiecang.com

JIECANG

电动推杆 JC35L12

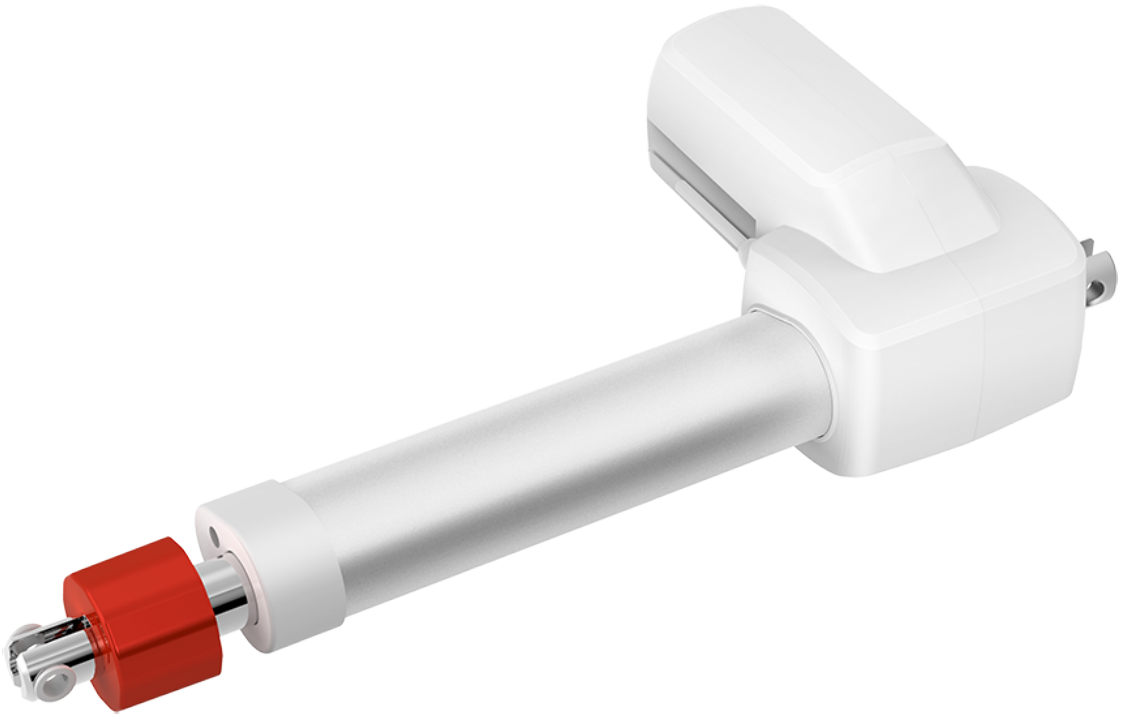

TECHNOLOGY
DRIVES INTELLIGENT LIFE

JIECANG

产品规格书

电动推杆 JC35L12

产品特点



- JC35L12推杆是一款推力大、速度快的推杆，带手旋与防夹手功能。大推力与小安装距使其在市场上应用广泛，为多种场合提供了高负载解决方案。
- 在高负载力、高防护等级、低噪音以及一些安全特性方面，JC35L12表现出优异的性能，其中：
  a、蜗轮大模数设计，提高了推杆的安全性能与使用寿命；
  b、增设安全螺母，避免了因螺母损坏导致推杆急速下滑而产生的危险；
  c、电子限位开关与机械限位双重保护，防止堵转和过冲，延长使用寿命；
  d、当发生断电或其他紧急情况下可手旋下降；
  e、高防护等级：最高可达IPX6。
- 适用于病人移位器、医疗床。

功能和选项

- 负载推力8000N
- 颜色：灰色；手旋：红色
- 防护等级：最高可达IPX6
- 行程长度：
  8000N：50-400mm（幅度为4mm）
- 安装尺寸：
  L=310 (S≤50)
  L=S+260 (50＜S＜300)
  L=S+290(300≤S≤400)
- 噪音水平：≤50dB（环境噪音≤40dB）
- 安全螺母：必备
- 机械限位：必备
- 只推不拉功能：必备
- 手旋功能：必备
- 硬限位功能：必备
- 小信号控制：选配
- 内置电子限位开关
- 重量：约4kg（不同行程/安装距，重量存在差异）
- 静态弯矩：不予许侧向负载

使用

- 工作占空比：10%；连续使用2分钟，休息18分钟
- 使用温度：5-40℃
- 贮存温度：-10-50℃
- 配套控制器：配套捷昌JCB35K3控制器
- 相对湿度：30℃下20%-90%，不冷凝
- 大气压力：700-1060 hPa

认证

- IEC60601-1 ：2012
- EN 60601-1：2006+A12:2014
- ANSI/AAMI ES60601-1：2005/(R)2012 and A1：2012, C1:2009/(R)2012 and A2：2010/(R)2012

技术参数

电源电压 (VDC)	导程 (mm)	最大推力 (N)	最大拉力 (N)	机械自锁力 (N)	空/满载速度 (mm/s)	满载电流 (A)
24	5	8000	6000	8000	8.2/6	≤9
24	4	8000	6000	8000	6.5/4.8	≤9
29	5	8000	8000	8000	8.5/7	≤9

备注：搭配捷昌控制器可以达到更好的自锁效果；以上数据为室温25℃下的测试数据标准值(检验规范)。

命名规则

型号	JC35L12	
可选功能	X	X=手旋释放+防夹手+安全螺母 B=小信号控制+硬限位功能
负载	X	8=8000N
负载速度	XXX	6=6mm/s 4D8=4.8mm/s 7=7mm/s
输入电压	XX	24=24VDC 29=29VDC
行程/安装距	XXX/XXX	行程=XXX 安装距=XXX
拉头方向	X	H=H向 V=V向
推杆颜色	X	G=灰白
尾拉规格	X	G=槽10　10.1
尾拉材料	X	T=钢尾拉
前拉规格	XX	F60=槽宽6.5，带拉头垫套孔径10.1
扭簧规格	X	2=右扭簧
电线插头及电线类型	XX	89=6芯ET防水弯插6芯弹簧线
电线长度	XXX	2D0=2米

示例

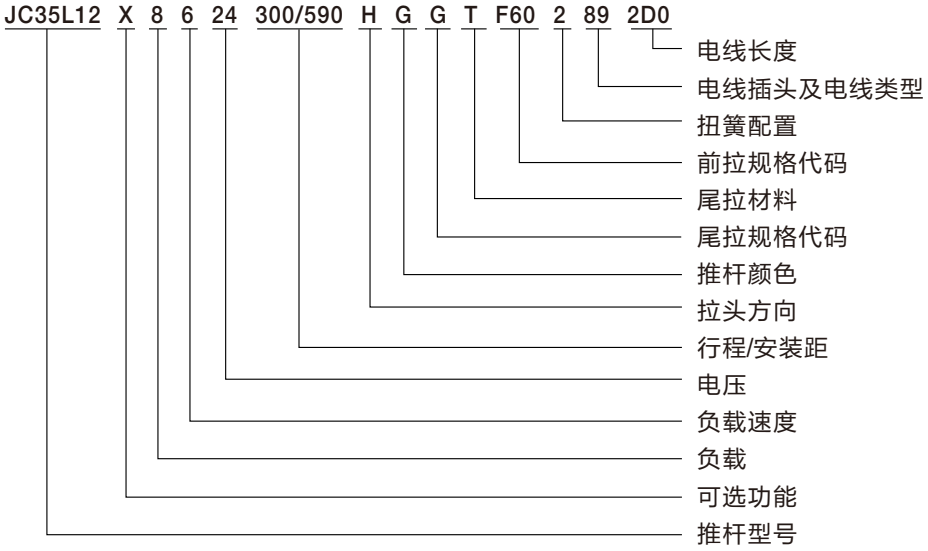

产品尺寸图

前拉：60；尾拉：G

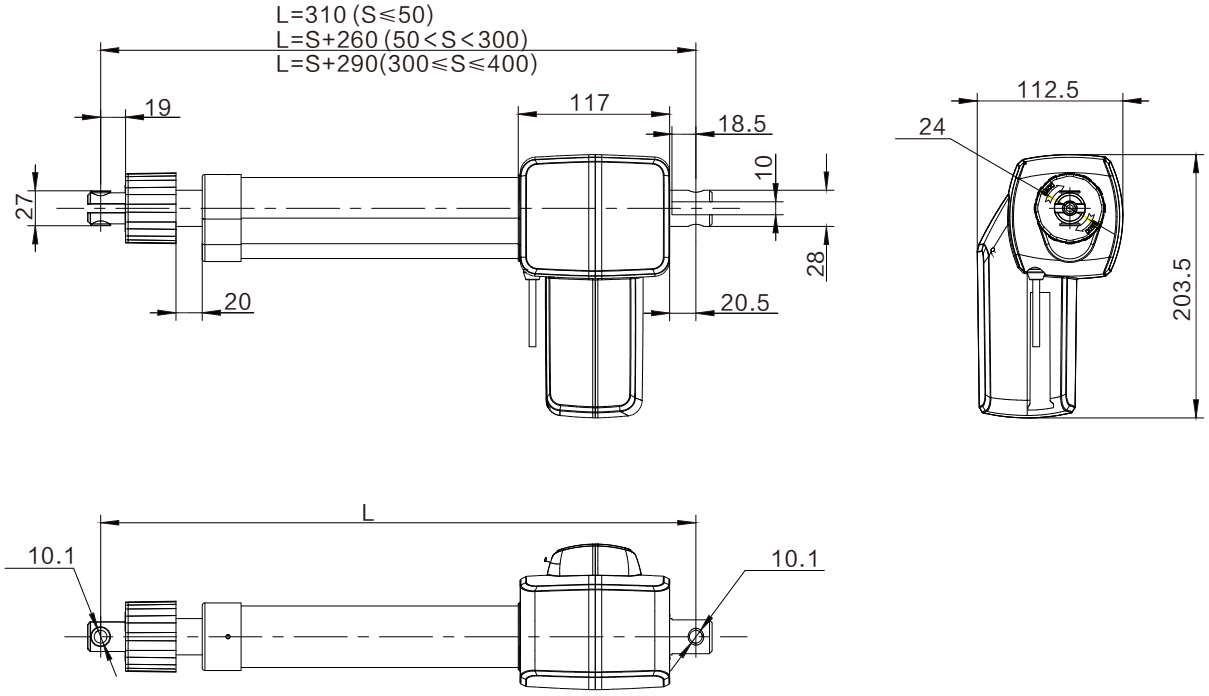

尾拉：G

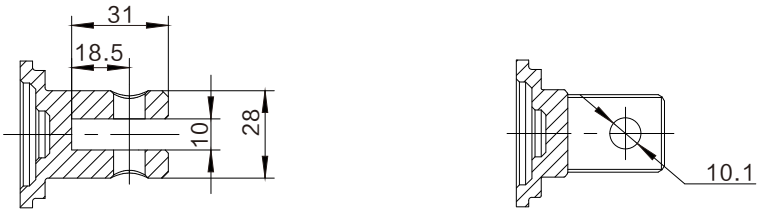

前拉：F60

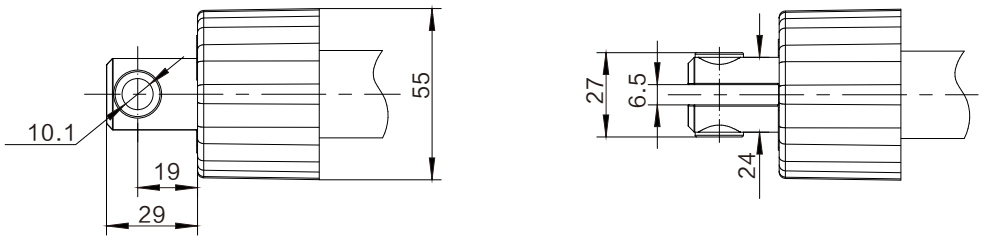

电机线：6芯ET防水弯插



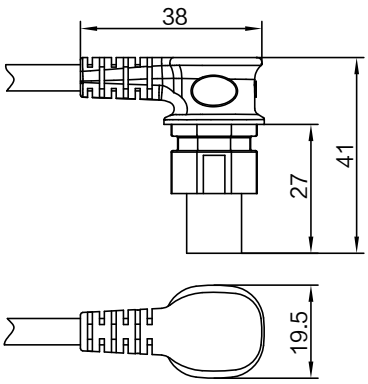

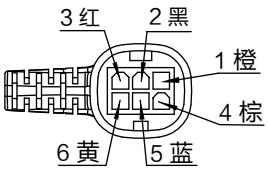

六芯ET防水弯插（常规小信号推杆）		
脚位	颜色	功能
1	橙	不在下限位时，与红连通
2	黑	不在上限位时，与黄连通
3	红	不在下限位时，与橙连通
4	棕	接正电压时，推杆下降
5	蓝	接正电压时，推杆上升
6	黄	不在上限位时，与黑连通

曲线图

行程与负载关系图

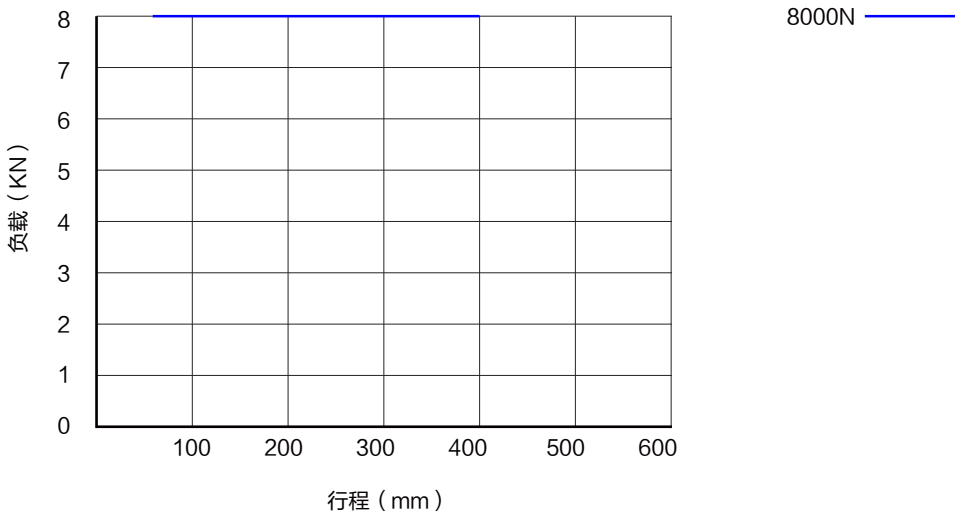

特性曲线图

JC35L12-8000N电流、速度与负载关系图

典型速度
最小速度
典型电流
最大电流

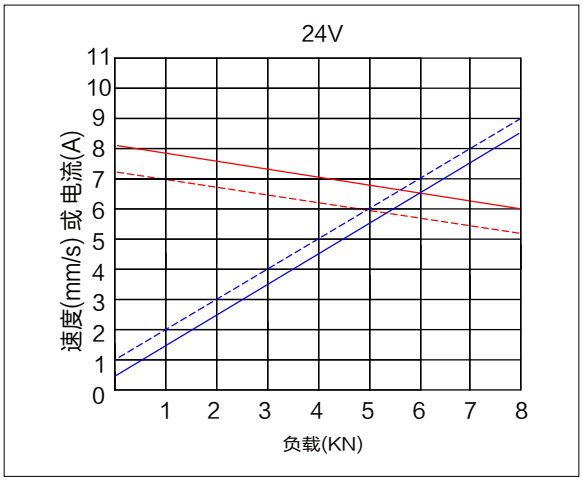

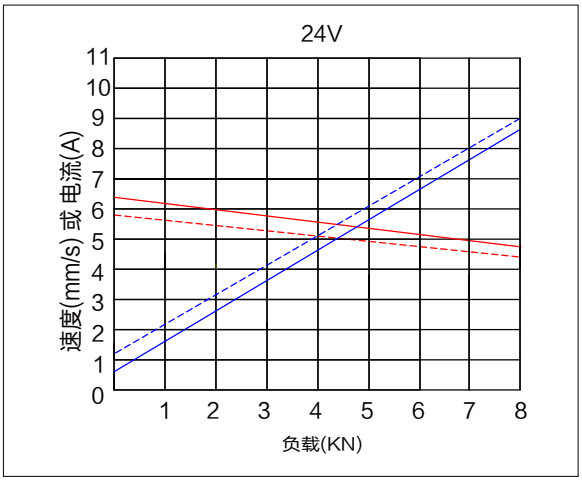

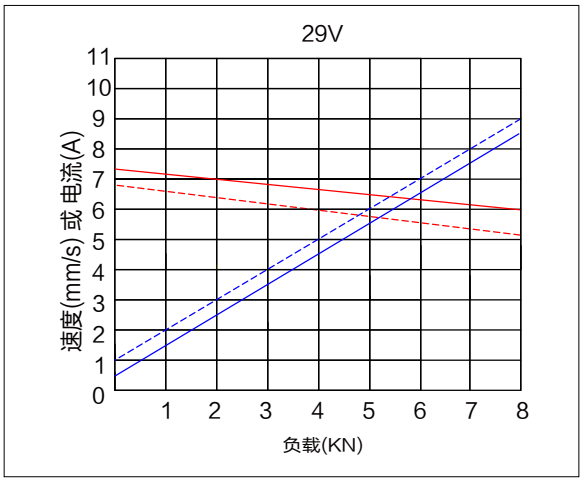

使用条件：

用户须自行确定产品在特定条件下的适用性。捷昌所提供的任何信息或数据均根据目前对产品的了解和理解，仅作为可能的建议提供，供您在作出自己的决定或产品选择时使用。用户须根据应用场合进行符合性的测试和评估，以确定产品在特定用途或特定环境中的适用性。同时，由于捷昌持续地对产品进行改进，捷昌产品可能会在未预先通告的情况下更改和变更，因此，捷昌无法保证所述产品信息的正确性。捷昌保留停止销售网站或产品目录或其他捷昌书面材料所列的任何产品的权利。所有销售活动都请依据捷昌销售与交付标准条款的要求进行。若要相关的文件副本，请联系捷昌。